AXSOL

ÉLÉVATEURS

PLATEFORME ÉLÉVATRICE

ORION

Usage intérieur et extérieur

Événementiel

Transport facile



RÉF. **611 001**

> La solution idéale pour l'accès aux scènes et podiums.

La plateforme élévatrice verticale Orion permet de faciliter l'accès des personnes circulant en fauteuil roulant sur des hauteurs allant de 70 à 140 cm. S'adaptant à l'intérieur comme à l'extérieur, Orion s'installe en quelques minutes et sans fixations au sol. Sa mise en place n'impacte pas le bâtit existant. Repliable, la plateforme est facilement transportable (grâce à ses roues) et se stocke aisément.

CARACTÉRISTIQUES TECHNIQUES

Hauteur des garde-corps latéraux : **1090mm**

Châssis en tôle galvanisée et cuite au four

Boitier de commande fixe avec bouton montée / descente à pression maintenue

Bouton stop / arrêt d'urgence à clé

Couleur standard **RAL 7032 (gris)**

Utilisation privative

Utilisation soumise à dérogation en ERP





Couleur noire en option

OPTIONS DISPONIBLES

Accès à **90°**

Plateforme agrandie **(dim. 110 x 100 cm)**

Alimentation sur secteur

Interrupteur fin de course

Couleurs spéciales **(selon nuancier RAL)**

La plateforme possède une alimentation électrique 230V, soit pour 16 ampères une puissance de 3,6 KW ce qui lui permet de s'adapter simplement à notre système électrique.

Spécifications standards				
Type	**Orion 70**	**Orion 100**	**Orion 120**	**Orion 140**
Hauteur de levage	0 à 70 cm	0 à 100 cm	0 à 120 cm	0 à 140 cm
Charge utile maximum	225 kg	225 kg	225 kg	225 kg
Vitesse	12 mm/s			
Surface plateforme	100 x 830 mm			
Dimensions dépliée L x l x h (cm)	145 x 100 x 125	145 x 100 x 150	145 x 100 x 170	145 x 100 x 190
Dimensions repliée L x l x h (cm)	145 x 25 x 125	145 x 25 x 150	145 x 25 x 170	145 x 25 x 190
Poids	120 kg	140 kg	155 kg	170 kg



Silencieux et sans à-coups, son fonctionnement se fait grâce à la télécommande filaire et son bouton montée / descente à pression maintenue.

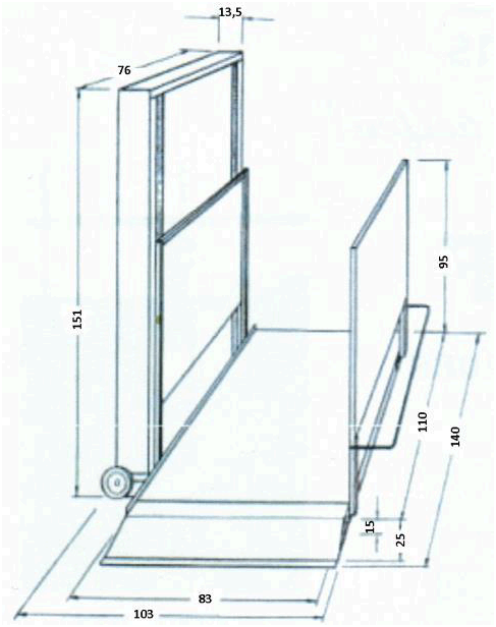



Nous recommandons que ce matériel soit utilisé en présence d'un assistant.

45 avenue Georges Politzer - Z.A de Trappes-Élancourt 78190 TRAPPES
Tél : +33 1 76 78 19 59 - Fax : +33 1 30 57 55 02 - Email : infos@axsol.fr
www.axsol.fr